Stückliste / Part List & Aufbauanleitung / Assembling Instruction

Art.-Nr. / Item No. 4349	**"Mecina"**	**128 cm**			
	Farben / Colour	**Farbschlüssel / Colour code**			
	creme	**1**			

Pos. Nr./ Pos. No.	**Bezeichnung / Discription**	**Abmessung / Measurement in mm**	**Anzahl / Quantity**	**Art.-Nr. / Item no.**	**Karton Nr. / Carton No.**
Pos. 1	Bodenplatte / Bottom plate	660 x 660 x 40	1	43491-10	1
Pos. 2	Liegeplatte / Lying plate	610 x 320 x 35	1	43491-11	1
Pos. 3	Liegeplatte / Lying plate	610 x 320 x 35	1	43491-12	1
Pos. 4	Liegeplatte / Lying plate	410 x 340 x 35	1	43491-13	1
Pos. 5	Liegeplatte / Lying plate	660 x 340 x 35	1	43491-14	1
Pos. 6	Spielrolle / Playing roll	ø290 x 300	1	43491-15	1
Pos. 7	Leiter / Ladder	620 x 300	1	43491-50	1
Pos. 8	Stamm / Post	90 x 280	2	43491-30	1
Pos. 9	Stamm mit Stehbolzen / Post with spacer bolt	90 x 300	2	43491-31	1
Pos. 10	Stamm / Post	90 x 600	2	43491-32	1
Pos. 11	Stamm mit Stehbolzen / Post with spacer bolt	90 x 600	1	43491-33	1
Pos. 12	Linsenkopfschraube / Rounded head screw	M8 x 45	3	43491-60	1
Pos. 13	Linsenkopfschraube / Rounded head screw	M8 x 25	1	43491-60	1
Pos. 14	Linsenkopfschraube / Rounded head screw	M8 x 20	2	43491-60	1
Pos. 15	Gewindestange / Thread rod	M8 x 65	4	43491-60	1
Pos. 16	Unterlegscheibe / Washer	M8 x 30	6	43491-60	1
Pos. 17	Inbusschlüssel / Inbus	SW 5	1	43491-60	1

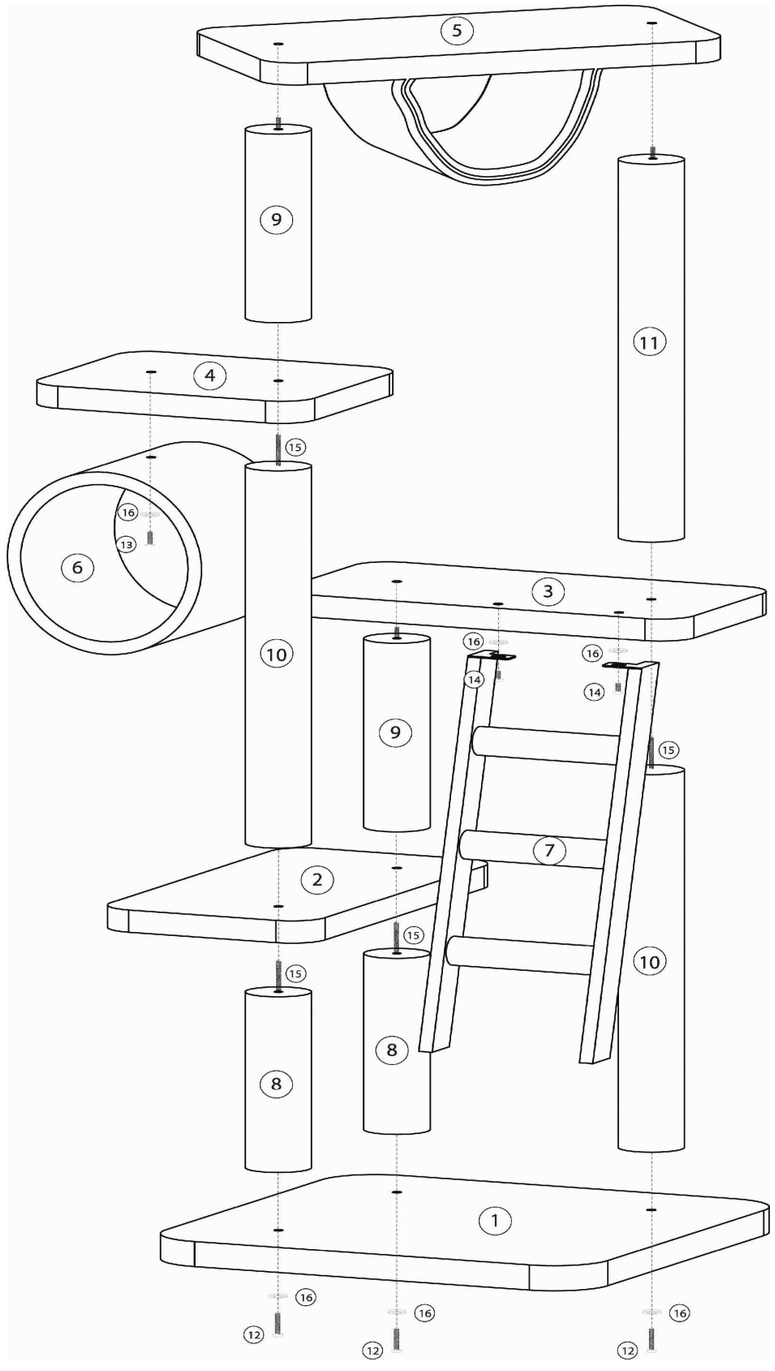

Pos. 12

Pos. 13

Pos. 14

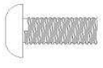

Pos. 15

Pos. 16

Hinweis / Advice
Bitte achten Sie darauf, dass der Kratzbaum von oben nach unten aufgebaut wird. Please note to assemble the scratching post from top downwards.

83350